Ик-сушка, сварочные аппараты. Недорого.

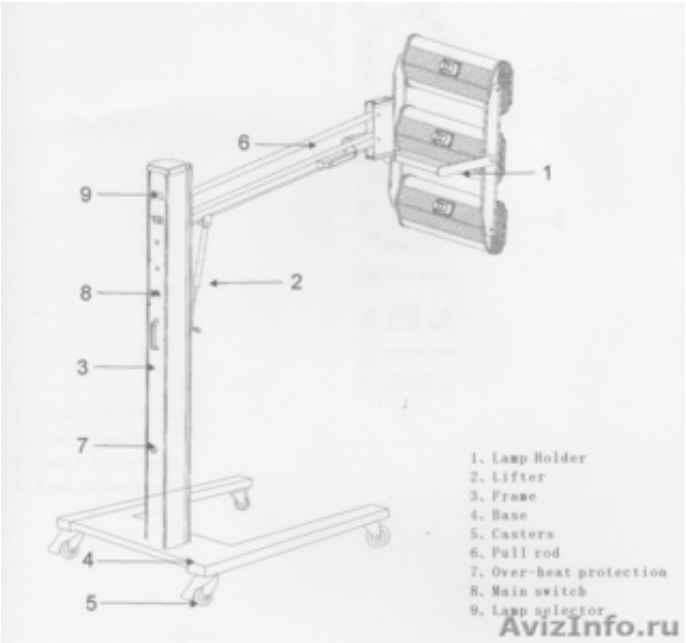

Иркутск, Россия

Оборудование для автосервиса. Ик-сушки, сварочные аппараты. И многое другое. Низкие цены. Гарантия. Для подробной информации звоните.

Цена: Договорная	Тип объявления: Продам, продажа, продаю	Торг: неуместен

Лучинович Михаил **8-950-98-777-33**